Drtič slámy UT 4 - 003/2000

Bezpečnostní předpisy	*str.2 - 4*
Návod k obsluze a údržbě	*str.4 - 6*
Technický popis	*str.7 - 8*
Návod k montáži	*str.9 -12*
Katalog náhradních dílů	*str.13-29*

Vyrábí a dodává:

STROJÍRNA VODŇANY spol. s r.o.
Stožická 839, 389 01 Vodňany

Telefon : 383 382 580 **Fax: 383 382 437**

IČO : 49062727 **DIČ : CZ49062727**

e-mail : strojirna.vodnany@quick.cz **www.strojirnavodnany.cz**

B e z p e č n o s t n í p ř e d p i s y

1.Použité piktogramy a jejich význam

1

2

3

4

1 před použitím prostuduj návod k použití

2 před opravou, seřízením nebo údržbou vytáhni klíček ze zapalování a postupuj podle návodu

3 možnost zranění odletujícím materiálem - dodržuj bezpečný odstup

4 další činnost(otevření krytu,vstup nebo dotyk do části stroje) proveď až se všechny části uvedou do klidového stavu

2.Bezpečnostní předpisy

2.1. Drtič smí obsluhovat jen řidič sklízecí mlátičky s řidičským oprávněním skupiny T, s oprávněním k obsluze sklízecí mlátičky,starší 18 let,prokazatelně poučený o zásadách bezpečnosti práce se sklízecí mlátičkou včetně drtiče slámy,seznámený s tímto návodem k obsluze.

2.2. Před výjezdem stroje musí řidič provést kontrolu sklízecí mlátičky včetně drtiče slámy a případně zjištěné závady odstranit.

2.3. Při jakékoliv manipulaci s drtičem slámy,zejména při jeho seřizování,údržbě a opravách je bezpodmínečně nutné,aby motor sklízecí mlátičky byl v klidu.

2.4. Seřizování,opravy a údržba stroje včetně jeho mazání za chodu stroje nebo motoru sklízecí mlátičky je zakázáno.

2.5. Práce bez bezpečnostních krytů je zakázána.

2.6. Obsluha stroje je zodpovědná za bezpečnost osob nacházejících se v pracovním prostoru stroje. Před uvedením drtiče slámy do provozu je povinna se přesvědčit,že se nikdo nezdržuje v blízkosti stroje a dát výstražný signál houkačkou.

2.7. Za chodu stroje je zakázán přístup do jeho blízkosti, ve směru výpadu slámy je nutno udržovat bezpečnou vzdálenost nejméně 20m od stroje.

2.8. Je zakázáno pracovat se strojem, který má nevyvážený rotor,deformované či jinak poškozené nože, nebo jemuž některý z nožů chybí.

2.9. Při přejezdu sklízecí mlátičky bez vzadu zapojeného podvozku žací lišty musí být rozptylovací deska drtiče slámy demontována.

2.10. Schéma bezpečnostního značení je na obrázku č.2, uživatel je povinen je udržovat.

Obr.2

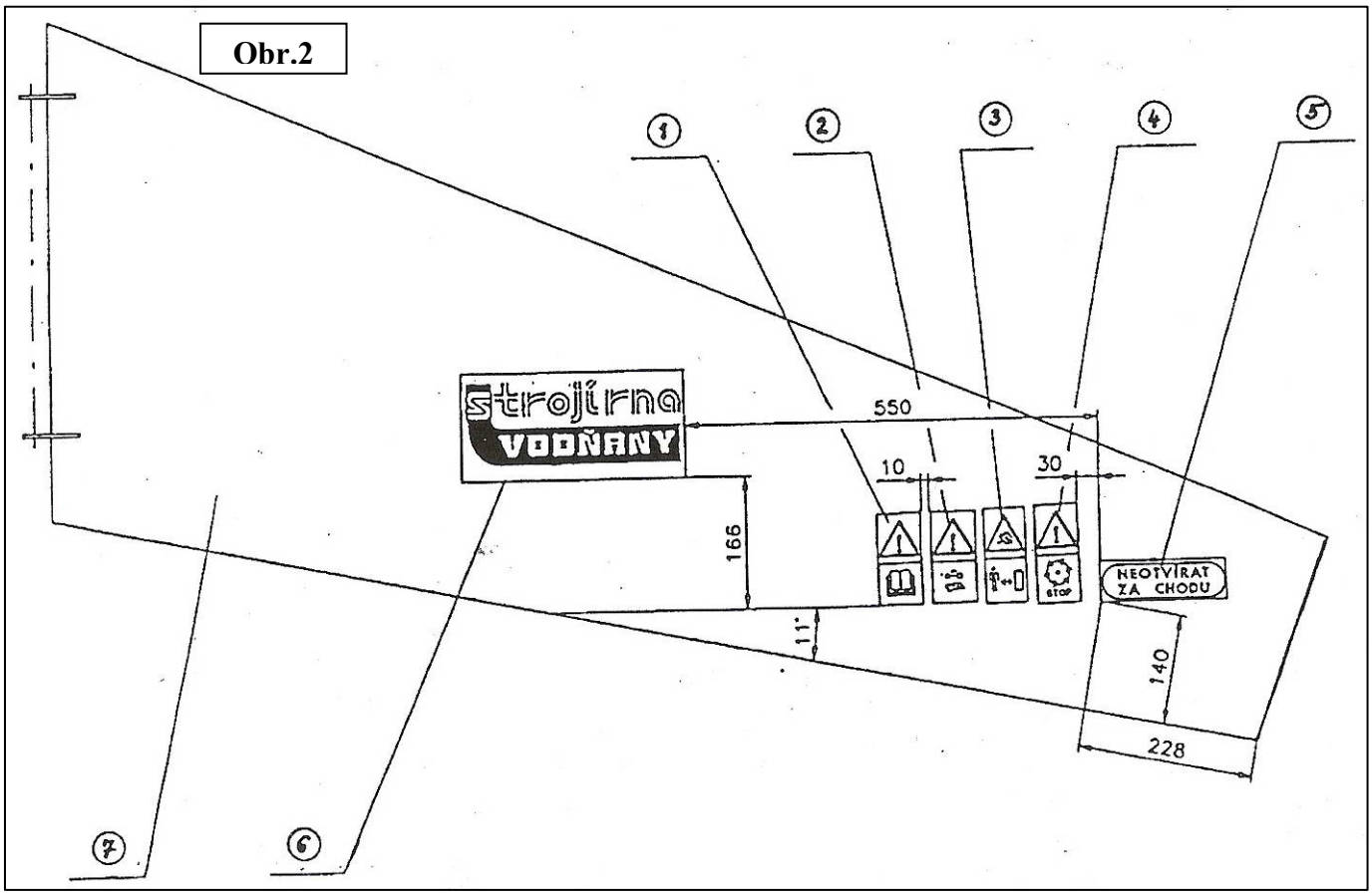

3. Protipožární ochrana

3.1. Před uvedením stroje do provozu musí být obsluha prokazatelně seznámena s návodem k obsluze drtiče slámy i sklízecí mlátičky,na které je namontován , mimo jiného i v oblasti požární bezpečnosti.

3.2. Obsluha musí být prokazatelně seznámena s obecně platnými předpisy v oblasti požární bezpečnosti a se specifickými zvláštnostmi v místních podmínkách.

3.3. Obsluha se řídí pokyny obou návodů k obsluze a dbá na přístupnost hasících prostředků dle obecně platných předpisů.

3.4. Před započetím práce je obsluha povinna zkontrolovat požární bezpečnost stroje a případně zjištěné nedostatky ihned odstranit.

3.5. V průběhu práce musí obsluha sledovat,zda nedochází k namotávání sklízeného materiálu na některé části stroje,vzniku nebezpečného tření,zahřívání až vznícení.Zjištěné závady je povinna ihned odstranit.

3.6. Mazací hmoty,které se při mazání nedostanou dovnitř mazacích míst,např. při přeplnění nebo úkapu,je nutno ihned do sucha vytřít.

3.7. Jak během vlastní práce stroje,tak i při údržbě,seřizování nebo opravě drtiče nebo sklízecí mlátičky je zakázáno v jejich bezprostřední blízkosti kouřit a manipulovat s otevřeným ohněm. Opravy vyžadující použití otevřeného plamene se musí provádět při dodržení zvláštních opatření vycházejících z požárních a obecně platných předpisů při dodržování zvýšené opatrnosti.

N á v o d k o b s l u z e a ú d r ž b ě

1.Obecné zásady

Před vlastním uvedením do provozu je nutné, aby se uživatel dokonale seznámil s návodem k obsluze a bezpečnostními předpisy, které platí pro práci se strojem. Dodržování těchto předpisů je důležité k zajištění hospodárného využití a tak se předejde zbytečným poruchám a pracovním úrazům.Drtič smí obsluhovat pracovník s řidičským oprávněním minimálně skupiny T starší 18 let, který zároveň má oprávnění k obsluze sklízecí mlátičky.

Obr.10

2. Pracovní poloha drtiče *(obr.č.10)*

Skříň drtiče je uchycena na rám pod vytřasadly sklízecí mlátičky. Dolní klapka svařená je pomocí čepů připevněna k rámu, horní klapka svařená pak prostřednictvím horního ložiska a čepu připevněna ke krytu vytřásadel. Rozptylovací deska je skloněna od horizontální roviny směrem k zemi v úhlu cca 20°. Táhlo spojky kompletní je nasazeno otvorem průměr 16 na čep zapínání mechanického pohonu (obr.č.3,str.11).

3. Vyřazení drtiče z provozu *(obr.č.11)*

Páka ovládající dolní a horní klapku překlápěcí stěny je přesunuta směrem dozadu stroje. Rozptylovací deska je přiklopena na zadní stěnu krytu vytřásadel a zajištěna pomocí západek a pružných závlaček.Táhlo spojky kompletní je na čep zapínání mechanického pohonu nasazeno drážkou. Při přejezdech sklízecí mlátičky po komunikacích bez zapojeného podvozku pro žací lištu je nutno rozptylovací desku demontovat!

4 .Uvedení drtiče do provozu

Před uvedením drtiče do provozu je nutné překontrolovat jeho technický stav,především stav klínových násobných řemenů,rotoru, jeho nožů a nožů protiostří. Překlápěcí stěna ,rozptylovací deska a táhlo spojky kompletní se nastaví dle bodu 2 - Pracovní poloha drtiče. Před vlastním spuštěním drtiče,které se provádí současně při spuštění chodu sklízecí mlátičky,se musí obsluha přesvědčit,zda se nikdo nezdržuje v blízkosti stroje a dát signál houkačkou.

5. Seřizování stroje

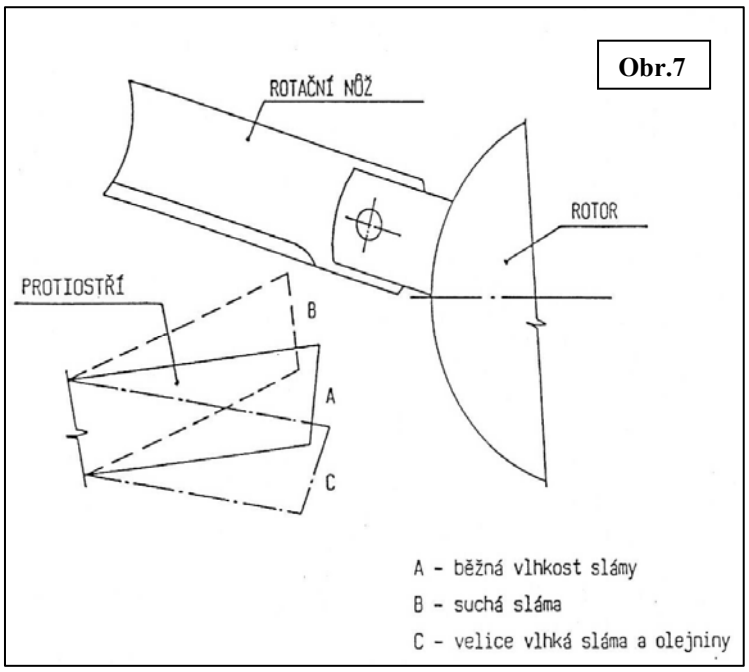

Sklon nožů protiostří vůči rotoru se nastaví do vhodné polohy s ohledem na vlhkost slámy sklízené plodiny a požadovanou intenzitu drcení. Pro běžné pracovní podmínky se nastavuje tak, aby nože protiostří směřovaly přibližně do středu rotoru. Při vlhké slámě se nože sklopí,tím se zároveň i sníží intenzita drcení. Požadujeme-li nižší stupeň drcení nebo provádíme-li předdrcení pro následný sběr sběracími návěsy,je vhodné protiostří sklopit maximálně případně nože demontovat (obr.č.7). Napnutí řemene mezi předlohou II a řemenicí drtiče se provádí pomocí napínací kladky háčkem (7/11) a pružinou (7/12),viz obr.4,str.10.

Napnutí řemene mezi předlohou I a II se provádí prostřednictvím šponováku (8/6) posouváním předlohy I po konzole. Napnutí řemene mezi motorem a předlohou I se provádí úpravou délky táhla spojky (9/31) posouváním polohy úhelníku (9/18) vůči vlastnímu táhlu (9/14).Ovládací táhlo spojky se seřídí tak,aby při vypnutém pohonu drtiče řemen na řemenicích volně prokluzoval a naproti tomu při zapnutém pohonu byl řádně napnut.Délka tlačné pružiny při zapnuté spojce pohonu má být 155 mm,při vypnuté 160 mm (obr.č.9).

Obr.9

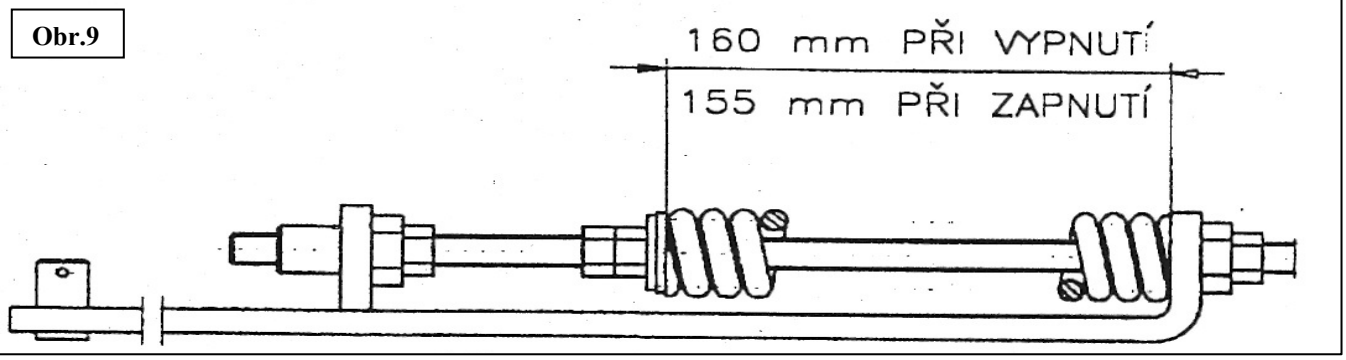

Obr.8

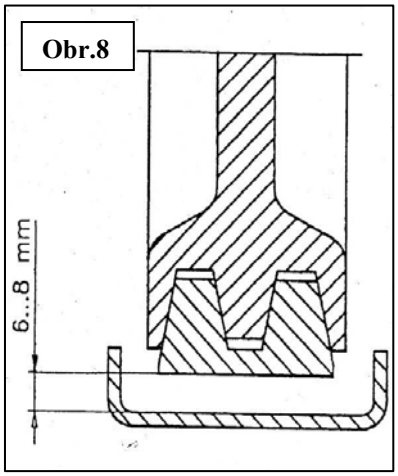

Poloha krytu (9/2) se seřizuje tak,aby při zapnuté spojce pohonu byla mezi řemenem a krytem mezera 6 - 8 mm (obr.č.8). Sklon rozptylovací desky se zkusmo nastaví tak,aby drcená sláma pokrývala pokud možno celý záběr sklízecí mlátičky a aby naopak drcená sláma nelétala na neposečenou plodinu.Rovnoměrnost rozhozu drcené slámy v šířce záběru se reguluje nastavením sklonu jednotlivých křídel na rozptylovací desce. V případě,že chceme slámu jen předdrtit a následně ji sklízet sběracími návěsy,je nutno demontovat křídla z rozptylovací desky a krajní křídla nastavit tak,aby vytvářela zužující se kanál,který usměrňuje drtičem zpracovanou slámu na řádek.

6. Výměna nožů rotoru

Rotor drtiče je dynamicky vyvážen a osazen noži o stejné hmotnosti (rozdíly v hmotnosti jednotlivých nožů jsou 1 gram od jmenovité hmotnosti). Při výměně nožů je nutné dbát na to,aby nově montovaný nůž měl hmotnost shodnou s nožem,který jsme demontovali. Maximální přípustná odchylka je 1 gram . Náhradní nože,dodávané jako sady,jsou takto tříděny. Vyměňujeme-li všechny nože rotoru,je nutno se přesvědčit,zda je tato zásada u nově montovaných nožů dodržena. Poruší-li se dynamické vyvážení rotoru namontováním nožů o rozdílné hmotnosti nebo dojde-li při provozu na př. k uražení nože nebo jeho části,zvýší se výrazně vibrace a hlučnost drtiče. Práce s takto nevyváženým rotorem drtiče je zakázána.

7. Denní údržba stroje

Při denní údržbě stroje se provádí tyto úkony:

- očistění stroje od hrubých nečistot a zbytků sklízeného materiálu
- kontrola stavu,opotřebení a napnutí klínových řemenů
- kontrola stavu jednotlivých nožů rotoru a protiostří
- kontrola stavu a případné dotažení šroubových spojů
- promazání dle mazacího plánu (Obr.č.1)

Obr.1

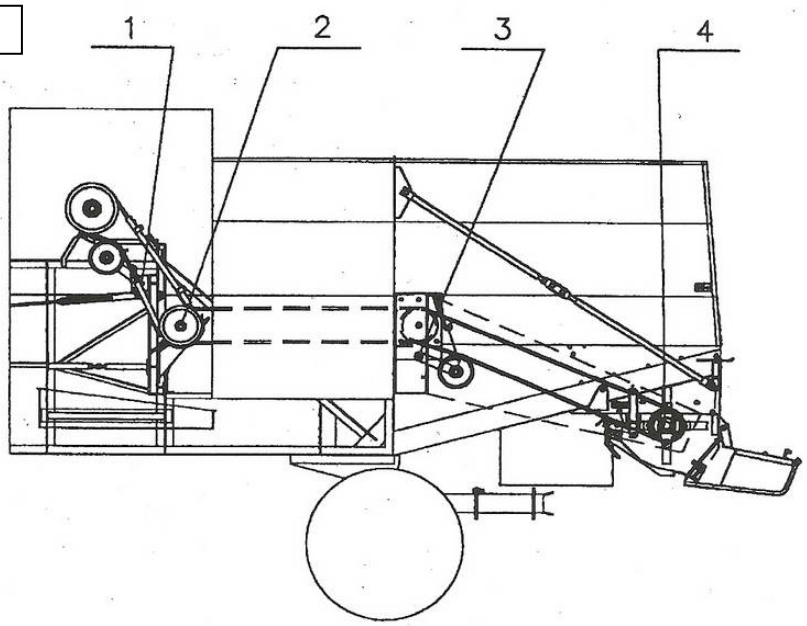

Pozice	Název	Druh maziva	Počet maz.míst	Mazací období
1	Otočný čep vypínací spojky	Lithiový mazací tuk Schell-G3	1	2x za sezoénu
2	Ložiska I.předlohy	"	1	před sezonou
3	Otočný čep napínací kladky	"	1	2x za sezonu
4	Ložiska rotoru	"	2	před sezonou-cca 5 g

T e ch n i c k ý p o p i s

1.Užití

Drtič slámy UT4 - 003 je určen jako doplňkové zařízení ke sklízecí mlátičce E 514,zavěšuje se na její zadní část pod kryt vytřásadel.Slámu drtí a rovnoměrně rozptyluje po šířce záběru sklízecí mlátičky nebo předdrcenou slámu ukládá na strniště do řádku pro její následný sběr sběracími návěsy.Je schopen zpracovávat všechny obilní hmoty,které jsou vhodné pro sklizeň sklízecí mlátičkou E 514.

2.Popis

Skříň drtiče je vyrobena z ocelového plechu o tloušťce 3 mm a tvoří současně kryt pracovního ústrojí.Je upevněna pomocí šroubů k nosnému rámu.

Pracovní ústrojí sestává z rotoru,který je uložen v ložiskách v bočních stěnách skříně.Je osazen 40ti výkyvnými noži,které jsou pomocí šroubů a pouzder upevněny k držákům,navařeným na trubce rotoru.Nože mají oboustranné ostří a jsou rozmístěny ve 4 řadách navzájem pootočených o 90°. Osová vzdálenost nožů je 30 mm. Nosník protiostří s 41 stabilními noži je uložen otočně a je možno nastavovat jejich sklon vůči nožům rotoru.

Rozptylovací deska je vyrobena z ocelového plechu,na své spodní straně má osm stavitelných žeber k zajištění rovnoměrného rozhozu drcené slámy.Je uchycena pomocí šroubů ke skříni a její sklon vůči zemi je možno měnit.

Nosný rám je vyroben z hraněných ocelových plechů,je pomocí držáků připevněn ke krytu vytřásadel sklízecí mlátičky.Tuhost a pevnou polohu rámu vůči sklízecí mlátičce zajišťují dvě šikmá táhla.

Překlápěcí stěna a boční kryty jsou vyrobeny z ocelových plechů a jsou namontovány uvnitř krytu vytřásadel.Změnou polohy překlápěcí stěny je možno volit alternativně drcení slámy nebo její průchod bez drcení na řádek.

Pohon drtiče je odvozen od řemenice motoru a je veden prostřednictvím násobných řemenů přes první a druhou předlohu na řemenici rotoru drtiče.Zapínání pohonu drtiče je zajištěno pomocí vypínací spojky,která napíná násobný řemen mezi přídavnou řemenicí motoru a první předlohou.Ovládání vypínací spojky je napojeno na mechanizmus zapínání pohonu sklízecí mlátičky.Pohon drtiče je zakryt ochranným krytem,na kterém jsou umístěny piktogramy a nápisy.

3. Technické údaje

Údaj	**Měrná jednotka**	**Hodnota**
Průchodnost	kg/s	4
Otáčky rotoru	min^{-1}	2 330
Počet nožů rotoru	ks	40
Počet nožů protiostří	ks	41
Šířka skříně drtiče	mm	1 370
Výška skříně drtiče	mm	457
Délka skříně drtiče	mm	652
Průměr rotoru	mm	512
Celková hmotnost	kg	470
Intenzita drcení	%	min. 85% částic do 100 mm
Variační koeficient rovnoměrnosti rozhozu	%	max.20
Životnost	roky	10

4. Dodávání

Drtiče jsou dodávány ve smontovaných kompletech tak,aby celá montáž na sklízecí mlátičku byla co nejjednodušší.Součástí dodávky je i veškerý potřebný spojovací materiál.Skladba dodávky je určena ve specifikačním listě,který je součástí průvodní technické dokumentace.

Před vlastním zahájením montáže je nutné se podrobně seznámit s následujícím návodem.V textu jsou odvolávky na katalog náhradních dílů a jednotlivé položky jsou vždy určeny číslem tabulky lomeno číslo pozice (např. 2/6 znamená tabulka č.2 a položka č.6,což je DRŽÁK TÁHLA). Bezpodmínečně nutné je dodržet správné použití pevnostních šroubů,které mají značení 8.8 nebo starší 8.G a pro usnadnění montáže jsou dodávány odděleně.

1. Rám a šikmá táhla *(obr.č.10)*

Obr.10

Demontují se dva horní šrouby spojující kryt vytřásadel s rámem sklízecí mlátičky po obou stranách stroje a jejich pomocí se přišroubují držáky táhel (2/6).Demontuje se plachta ze spodní části krytu vytřásadel a na její místo se 3 ks šroubů M 12x35 8.8 do otvorů v boční části zesílení krytu vytřasadel připevní rám (2/1).Poté se namontují šrouby, které jsme demontovali s demontáží plachty.Smontují se táhla (2/24 a 2/25) a to tak.aby jejich délka byla shodná. Horní část táhla se pomocí šroubů M 16x45 připevní k držáku táhla(2/6),spodní část táhla pak pomocí šroubů M 16x60 se sešroubuje s pouzdrem rámu (2/1).Pomocí napínacích matic táhel (2/24 a 2/25) se táhla napnou,zajistí pojistnou maticí a dotáhnou se všechny šrouby,spojující rám,kryt vytřásadel a táhla.

2. Vnitřní kryty,horní a dolní klapka

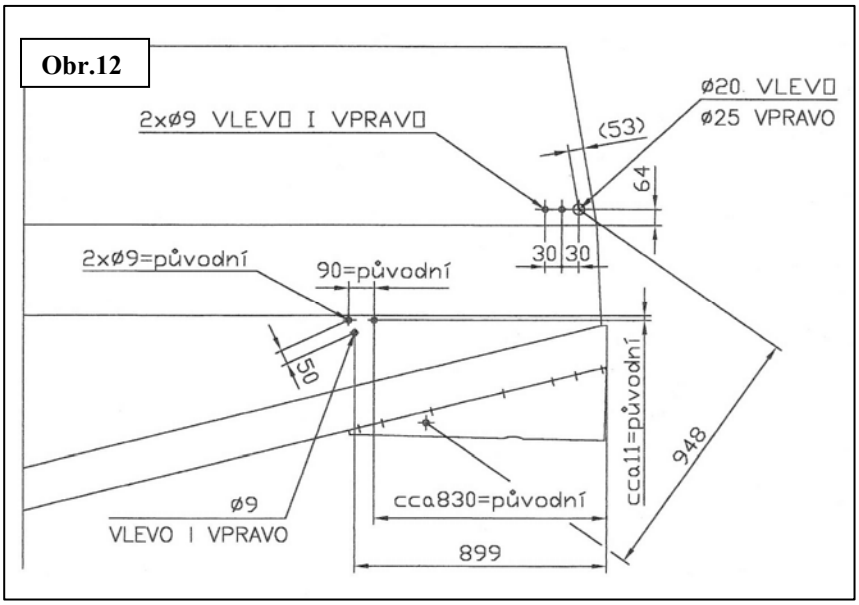

Obr.12

Nejprve se namontuje kryt vnitřní levý (3/11) a kryt vnitřní pravý (3/13) a to tak,že se nejprve demontují zadní čtyři šrouby spojující výztuhu krytu vytřásadel a kryt vytřásadel. Do těchto otvorů se vratovými šrouby M8x20 připevní kryt levý a pravý.Spodní části krytů se připevní pomocí vratových šroubů M8x70 a rozpěrek (3/26).Nyní se namontuje dolní klapka svařená (3/3.1), která se nasune dovnitř rámu a namontuje se čep dolní (3/7.1). Podle obr.č.12 se vyvrtají do pravé i levé strany krytu vytřásadel otvory.Pomocí šroubů M8x22 se namontuje doraz přední (3/24) a doraz zadní (3/25). Pod prostřední šroub v zadní části krytu vytřasadel se namontuje úchyt vzpěry (3/23) spolu s plynovou vzpěrou GF 8/19.Do vyvrtaného otvoru v pravém boku krytu vytřásadel se nasune horní klapka (3/2).

Pomocí šroubů M8x22 se namontuje čep horní (3/21) a ložisko horní (3/22).Podle obrázku č.13 se seřídí poloha dorazu zadního (3/25) a předepsaná mezera mezi horní a dolní klapkou. Nyní se namontuje páka horní (3/18),páka klapky dolní (3/17) a táhlo svařené (3/19).Jeho délka se seřídí tak,aby klapka horní a dolní byla v poloze dle obr.13. Nyní se namontují plynové vzpěry GF 8/19 a 10/22 a překontroluje se správná činnost celého systému.

Obr.13

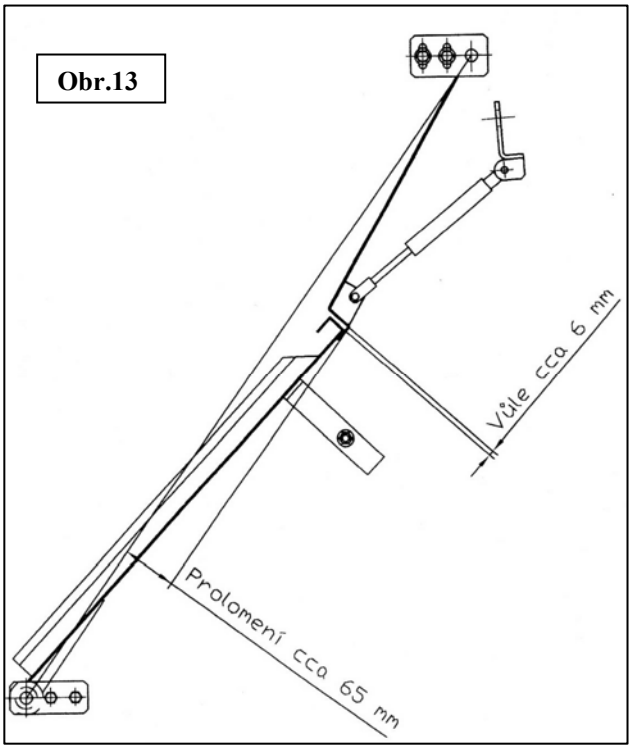

3. Drtič a rozptylovací deska

Nyní se pomocí šroubů M12x35 8.8 připevní drtič (1/0) k rámu, seřídí se poloha obou krytů vnitřních a všechny šroubové spoje se řádně dotáhnou.Pomocí šroubů M16x50 se namontuje rozprostírací deska a seřídí se správná poloha podpěry západky (4/22).

4.Předloha II *(obr.č.4)*

Obr.4

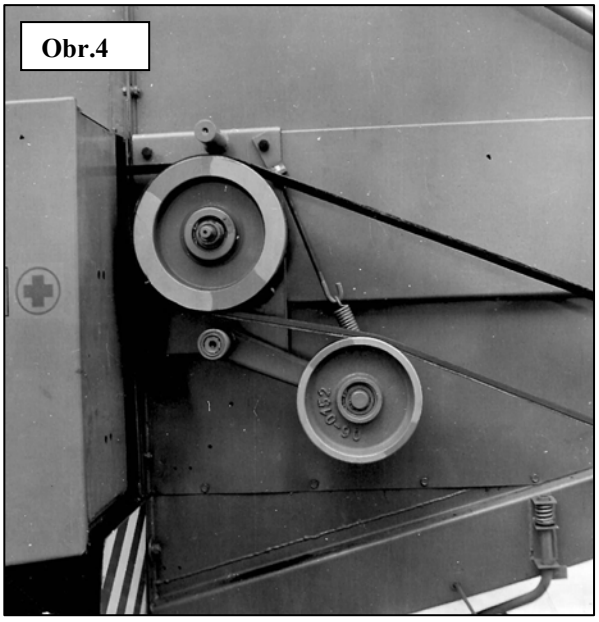

Do čtyř otvorů se závitem M 12 v prolisu krytu vytřásadel na levém boku sklízecí mlátičky za skříní akumulátorů se pomocí čtyř šroubů M 12x35 8.8 přišroubuje předloha II kompletní (7/0).Tyto otvory jsou na starších sklízecích mlátičkách přelepeny nálepkou. Mezerou mezi skříní akumulátorů a bokem sklízecí mlátičky se protáhne řemen 15J/2-3550 a nasadí se do drážek řemenice.V zadní části skříně akumulátorů je nutno otočit nebo zkrátit šroub připevňující víčko,které kryje přístup k ložisku kliky vytřásadel,aby se nemohl poškodit řemen.V případě,že by u sklízecí mlátičky nebyl dostatečně velký prostor pro řemen,je nutno skříň akumulátorů od boků sklízecí mlátičky oddálit.Dále se namontuje řemen 15J/2-4000 na řemenici předlohy II a řemenici drtiče.Před tím ještě je nutno řemenici na drtiči ustavit tak,aby byla v jedné rovině s řemenicí předlohy II.Poté se řemen pomocí kladky vhodně napne.Dále se namontuje pevný kryt (7/2) a kryt pohonu (4/8)tak,že se mezi panty pevného krytu a krytu pohonu vloží podložka a šroub pantu M 8x22 se zajistí kontramaticí.Kryt pohonu se nastaví tak,aby mezi řemenem a horní částí krytu byla mezera cca 50 mm.

5.Předloha I se spojkou *(obr.č.5)*

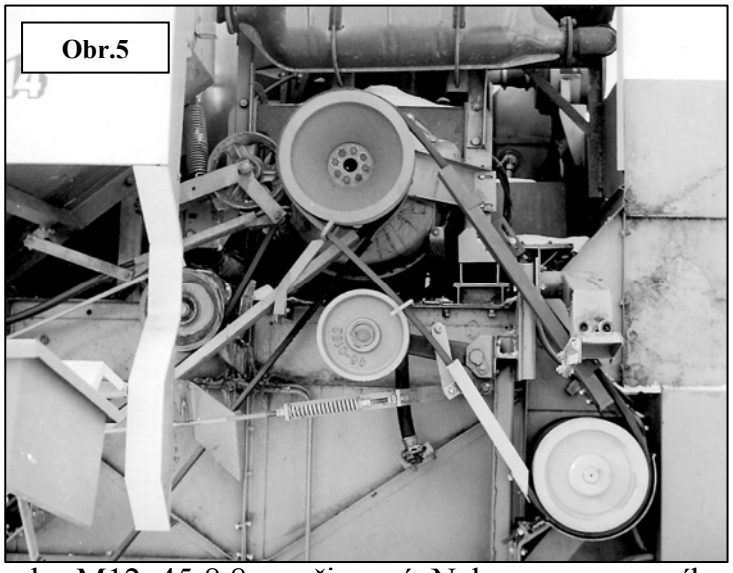
Obr.5

Nejprve na sklízecí mlátičce demontujeme kryt, který slouží jako držák klínů a celý kryt nad ním, aby byl dobrý přístup k řemenici motoru. Dále se demontuje šikmá výztuha rámu sklízecí mlátičky.V řemenici motoru vyměníme původní mazací čep za šikmý 45°. Na stávající řemenici motoru se připevní řemenice (5/1). Nejprve se demontují dva protilehlé šrouby řemenice a nahradí se svorníky, které zabrání spadnutí řemenice po demontáži ostatních šroubů. Poté se nasadí přídavná řemenice a pevnostními šrouby M12x45 8.8 se připevní. Nakonec se svorníky nahradí šrouby a všechny se řádně dotáhnou. Nosník předlohy (8/1) se pomocí 6 ks šroubů M 10x30 a 2 ks M 10x70 namontuje do otvorů v rámu sklízecí mlátičky.Dále se namontuje opěra (8/5). Konzola (8/2 včetně šponováku 8/6) se pomocí šroubů M 10x40 připevní k nosníku předlohy. Na konzolu se namontuje předloha I (8/37)pomocí pevnostních šroubů M 12x40 8.8 a M 12x55 8.8 tak,že na spodní šrouby se uchytí šponovák (8/6) a pod šrouby na vnější straně ještě držák krytu (9/3),šrouby se zatím nedotahují. Nasadí se řemen 15J/3-2800 mezi řemenice motoru a předlohy I,řemen 15J/2-3550 mezi řemenice předlohy I a II, řemenice se ustaví do roviny a zajistí klíny. Prostřednictvím šponováku se napne řemen mezi oběma předlohami a všechny šrouby se řádně dotáhnou. Pomocí šroubů M 10x30 se na konzolu namontuje vypínací spojka (8/38).Pod šrouby M 10x70 připevňující nosník předlohy v horní části k rámu sklízecí mlátičky se vloží konzola (9/8),mezi konzolu a držák rovný na předloze I se přišroubuje vedení řemene dlouhé (9/4).Vedení řemene krátké (9/5) se prostřednictvím kliky (9/12) namontuje do ramene vypínací spojky (9/38) a ve spodní části se přišroubuje k držáku ohnutému na předloze I.

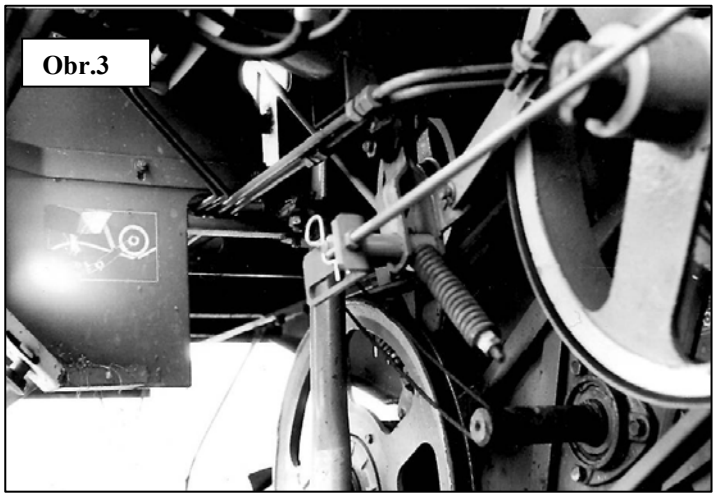
Obr.3

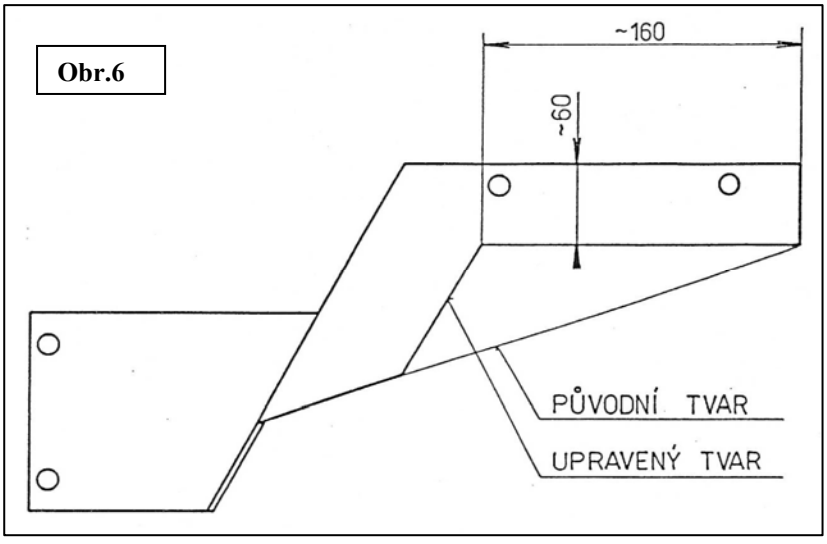

Na sklízecí mlátičce se demontuje čep,pomocí kterého se přenáší pohyb páky zapínání mlátičky na táhlo spojky mlátičky (obr.č.3) a místo něj se namontuje čep (9/19)tak, aby osazení čepu bylo směrem od sklízecí mlátičky. Pružina spojky mlátičky se nastaví znovu podle údajů výrobce sklízecí mlátičky. Držák bočního krytu sklízecí mlátičky se upraví dle obr.č.6.

Táhlo spojky (9/31) se čepem nasadí do otvoru v rameni vypínací spojky (8/38) a otvorem úhelníku (9/18) na čep (9/19). Poté se v kabině sklízecí mlátičky páka pohonu mlátičky přesune do polohy "zapnuto",tím se zapne i spojka pohonu drtiče,provede se její seřízení a seřízení všech krytů a vedení řemenů tak,aby nedocházelo k jejich tření o kryty.Pod šrouby přidržující korýtko řemene mlátičky se umístí opěra (9/1) , seřídí se její poloha pro vedení řemene 15J/3-2800 a namontuje se vzpěra (9/32) . Vedení řemene dlouhé (9/4) se zakryje víkem žlábku (9/37).

6.Držák klínů a boční kryt

Pod nosník předlohy I se do otvorů v rámu sklízecí mlátičky přišroubuje držák klínů (4/12),který zároveň slouží pro zajištění bočního krytu (4/9).Na spodní a boční hranu krytu sklízecí mlátičky se do předlisovaných otvorů přišroubuje šrouby M 6x20 závěs přední kompletní (4/10) a závěs zadní kompletní (4/11).Na čepy těchto závěsů se umístí boční kryt (4/9),ten se zajistí úchytem (4/13) a pružnou závlačkou.Po otevření bočního krytu je jeho horní poloha zajištěna západkou,která se zasune za hranu prolisu na předním bočním krytu sklízecí mlátičky.

7.Prodloužení závěsu

Demontuje se závěs a mezi rám sklízecí mlátičky a závěs se vloží prodloužení závěsu (2.2).Na připojení prodloužení k rámu se použije původní spojovací materiál,závěs k prodloužení se připevní čtyřmi pevnostními šrouby M 16x50 8.8 s korunkovými maticemi a zajistí se závlačkami.

Nakonec se překontroluje dotažení všech spojů a namontují se zpět demontované kryty sklízecí mlátičky. Překontroluje se , zda jsou příslušné řemenice v jedné rovině, správné napnutí řemenů a při klidu motoru správná funkce vypínací spojky pohonu drtiče.

Dodávky náhradních dílů

Výrobce dodává veškeré náhradní díly,které jsou v katalogu označeny číslem výkresu. Normalizované díly,označené v katalogu příslušným číslem ČSN, jsou k dispozici ve specializovaných prodejnách.V případě potřeby je výrobce schopen zajistit uživateli i jejich dodávku.

Při objednávce náhradních dílů je potřebné uvést:

- značku,výrobní číslo a rok výroby stroje
- číslo výkresu dílu
- počet objednaných kusů
- obchodní jméno,adresu a ostatní identifikační údaje objednatele

Katalog náhradních dílů

1. D R T I Č

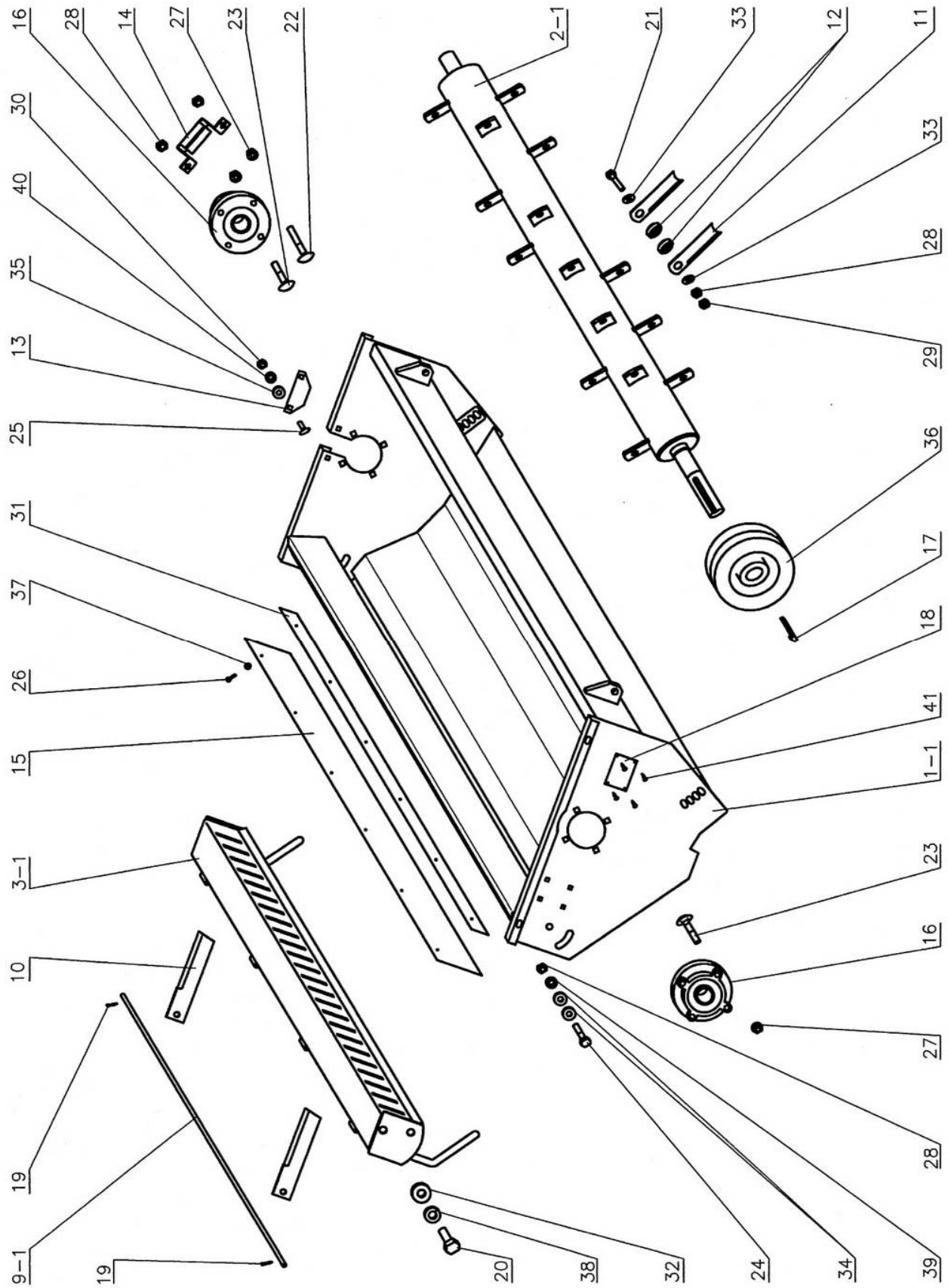
16
28
14
27
23
22
2–1
21
33
12
11
30
40
35
13
25
31
37
26
15
3–1
10
19
9–1
19
20
38
32
24
34
39
28
27
16
23
41
1–1
18
17
36
33
28
29

1. D R T I Č

Č.P.	Název dílu	Výkres / ČSN	ks
	Drtič	0-57-2150	1
1.1	Skříň svařenec	2-57-2120	1
2.1	Rotor svařenec	1-57-2061	1
3.1	Držák nožů	1-57-2091	1
9.1	Tyčka protiostří	4-57-2100	1
10	Stabilní nůž	3-26-0086	41
11	Rotační nůž	3-26-0059	40
12	Pouzdro rotačního nože	4-52-0067	40
13	Zakrytí	4-57-2069	1
14	Kryt hřídele	3-57-2070	1
15	Krycí guma	3-57-2166	1
16	Ložisko	LEG (UCF) 209	2
17	Klín s nosem 12x8x70	ČSN 02 2514	1
18	Výrobní štítek		1
19	Závlačka 3,2x25	ČSN 021781.05	2
20	Šroub M 16x30	ČSN 021103.55	4
21	Šroub M 12x60 8.8	ČSN 021101.55	20
22	Šroub M 12x60 8.8 vratový	DIN 603	2
23	Šroub M 12x50 8.8 vratový	DIN 603	6
24	Šroub M 12x35 8.8	ČSN 021103.55	4
25	Šroub M 10x20 8.8 vratový	DIN 603	2
26	Šroub M6x25	ČSN 021401.25	6
27	Matice M 12 spec.8.8	DIN 6923	8
28	Matice M 12	ČSN 021401.25	26
29	Matice M 12 nízká	ČSN 021403.25	20
30	Matice M 10	ČSN 021401.25	2
31	Matice M 6	ČSN 021401.25	1
32	Podložka 17	ČSN 021702.15	4
33	Podložka 14	ČSN 021727.15	40
34	Podložka 13	ČSN 021702.05	8
35	Podložka 10,5	ČSN 021702.05	2
36	Řemenice	3-52-0080	1
37	Podložka 6,4 velká	ČSN 021727.15	6
38	Podložka pružná 16	ČSN 021740.05	4
39	Podložka pružná 12	ČSN 021740.05	4
40	Podložka pružná 10	ČSN 021740.05	4
41	Šroubový hřeb 3x5	ČSN 022190	4

1. D R T I Č – o z u b e n é n o ž e

Č.P.	Název dílu	Výkres / ČSN	ks
	Drtič	0-57-2150	1
1.1	Skříň svařenec	2-57-2120	1
2.1	Rotor svařenec	1-57-2061	1
3.1	Držák nožů	1-57-2091	1
9.1	Tyčka protiostří	4-57-2100	1
10	Stabilní nůž ozubený	28.274 024	41
11	Rotační nůž ozubený	28.274 041	40
12	Pouzdro rotačního nože ozub.	4-52-0067-Z	40
13	Zakrytí	4-57-2069	1
14	Kryt hřídele	3-57-2070	1
15	Krycí guma	3-57-2166	1
16	Ložisko	LEG (UCF) 209	2
17	Klín s nosem 12x8x70	ČSN 02 2514	1
18	Výrobní štítek		1
19	Závlačka 3,2x25	ČSN 021781.05	2
20	Šroub M 16x30	ČSN 021103.55	4
21	Šroub M 12x60 8.8	ČSN 021101.55	20
22	Šroub M 12x60 8.8 vratový	DIN 603	2
23	Šroub M 12x50 8.8 vratový	DIN 603	6
24	Šroub M 12x35 8.8	ČSN 021103.55	4
25	Šroub M 10x20 8.8 vratový	DIN 603	2
26	Šroub M6x25	ČSN 021401.25	6
27	Matice M 12 spec.8.8	DIN 6923	8
28	Matice M 12	ČSN 021401.25	26
29	Matice M 12 nízká	ČSN 021403.25	20
30	Matice M 10	ČSN 021401.25	2
31	Matice M 6	ČSN 021401.25	1
32	Podložka 17	ČSN 021702.15	4
33	Podložka 14	ČSN 021727.15	40
34	Podložka 13	ČSN 021702.05	8
35	Podložka 10,5	ČSN 021702.05	2
36	Řemenice	3-52-0080	1
37	Podložka 6,4 velká	ČSN 021727.15	6
38	Podložka pružná 16	ČSN 021740.05	4
39	Podložka pružná 12	ČSN 021740.05	4
40	Podložka pružná 10	ČSN 021740.05	4
41	Šroubový hřeb 3x5	ČSN 022190	4

2. RÁM S PŘÍSLUŠENSTVÍM

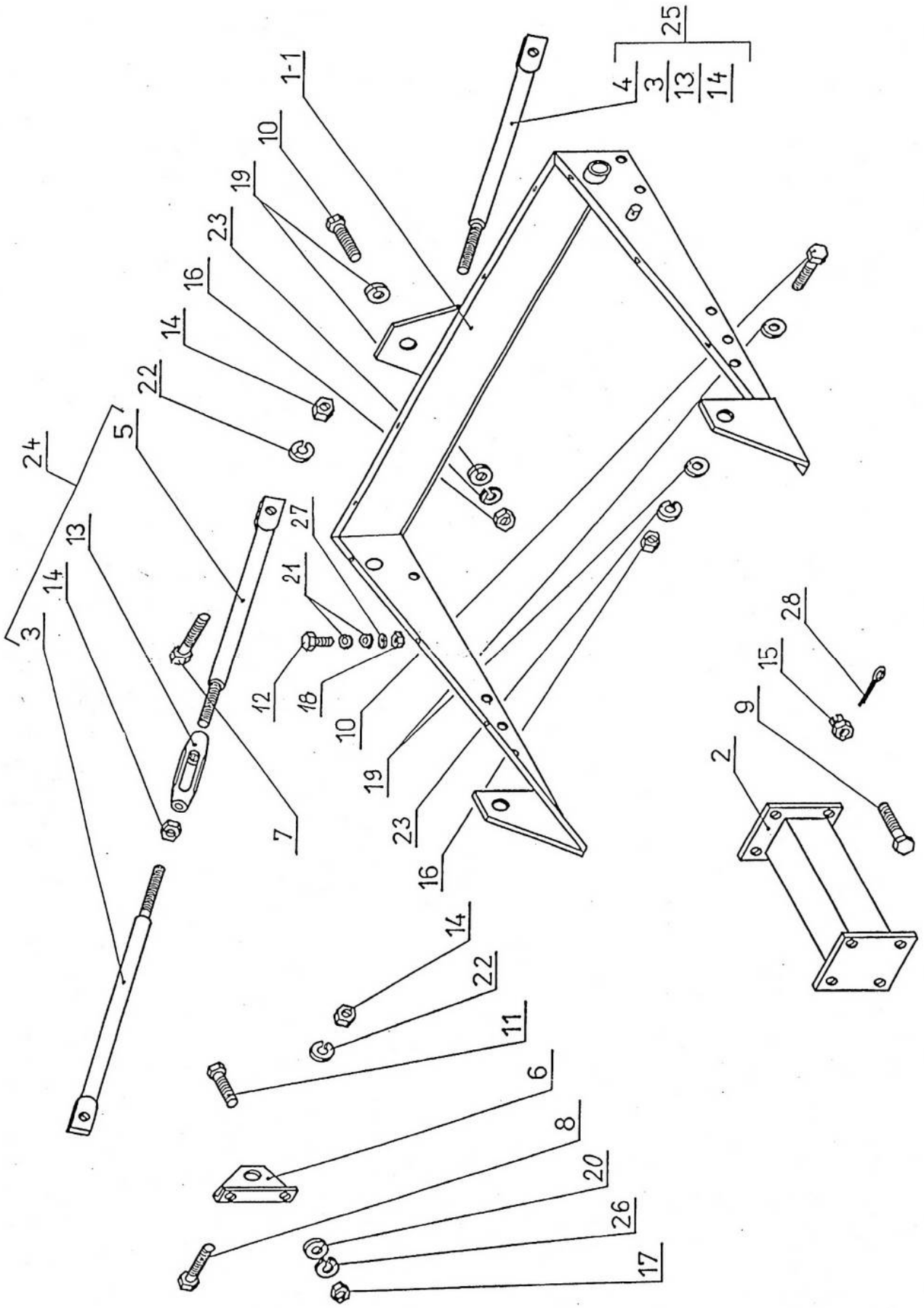

2. R Á M S P Ř Í S L U Š E N S T V Í M

Č.P.	Název dílu	Výkres / ČSN	ks
1.1	Rám	2-57-2300	1
2	Prodloužení závěsu	3-57-0325	1
3	Horní část táhla	3-52-0332	2
4	Dolní část táhla levá	3-52-0333	1
5	Dolní část táhla pravá	3-52-0334	1
6	Držák táhla	4-57-0350	2
7	Šroub M 16x60	ČSN 021101.25	2
8	Šroub M 16x45	ČSN 021103.25	2
9	Šroub M 16x50 8.8	ČSN 021101.55	4
10	Šroub M 12x35 8.8	ČSN 021103.55	3
11	Šroub M 10x35	ČSN 021101.25	4
12	Šroub M 8x22	ČSN 021103.25	12
13	Matice napínací M 16	ČSN 021682	2
14	Matice M 16	ČSN 021401.25	6
15	Matice korunková M 16	ČSN 021411.25	4
16	Matice M 12	ČSN 021401.25	3
17	Matice M 10	ČSN 021401.25	4
18	Matice M 8	ČSN 021401.25	12
19	Podložka 13	ČSN 021702.15	6
20	Podložka 10,5	ČSN 021702.15	4
21	Podložka 8,4	ČSN 021702.15	24
22	Podložka pružná 16	ČSN 021740.05	4
23	Podložka pružná 12	ČSN 021740.05	3
24	Táhlo pravé	2-52-0331	1
25	Táhlo levé	2-52-0330	1
26	Podložka pružná 10	ČSN 021740.05	4
27	Podložka pružná 8	ČSN 021740.05	12
28	Závlačka 4x32	ČSN 021781.05	4

3. VNITŘNÍ KRYTY, HORNÍ A DOLNÍ KLAPKA

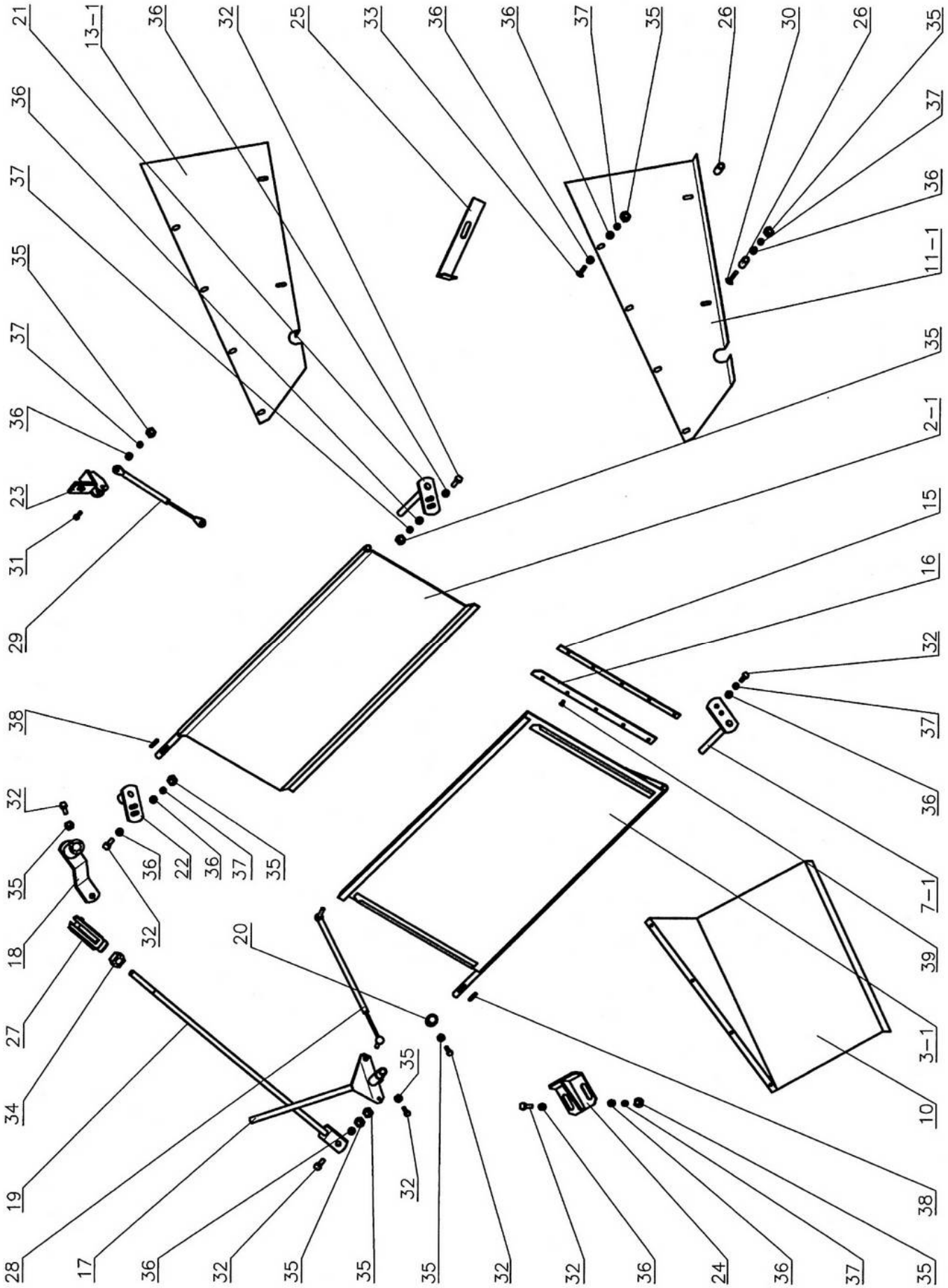

3. VNITŘNÍ KRYTY, HORNÍ A DOLNÍ KLAPKA

Č.P.	Název dílu	Výkres / ČSN	ks
2.1	Horní klapka svařená	2-57-2415	1
3.1	Dolní klapka svařená	2-57-2402	1
7.1	Čep dolní	57-2447	1
10	Řádkovací plech	57-0651	1
11.1	Kryt vnitřní levý	57-2463	1
13.1	Kryt vnitřní pravý	3-57-2464	1
15	Podkladová lišta	4-57-2409	2
16	Těsnící guma	4-57-2410	2
17	Páka klapky dolní	4-57-2422	1
18	Páka horní	4-57-2430	1
19	Táhlo svařenec	4-57-2436	1
20	Vymezovací kroužek	4-57-2446	1
21	Čep horní	4-57-2450	1
22	Ložisko horní	4-57-2452	1
23	Úchyt vzpěry	4-57-2455	1
24	Doraz přední	4-57-2458	2
25	Doraz zadní	4-57-2461	2
26	Rozpěrka	4-57-2462	4
27	Hlavice kompletní		1
28	Plynová vzpěra	GF 10/22	1
29	Plynová vzpěra	GF 8/19	1
30	Šroub M 8x70 vratový	DIN 603	4
31	Šroub M 8x35	ČSN 021101.25	2
32	Šroub M 8x22	ČSN 021103.15	14
33	Šroub M 8x20 vratový	DIN 603	8
34	Matice M 10	ČSN 021401.25	1
35	Matice M 8	ČSN 021401.25	27
36	Podložka 8,4	ČSN 021702.15	41
37	Podložka pružná 8	ČSN 021740.05	20
38	Pero 6x6-35	ČSN 022562	2
39	Nýt trhací 4x12	ČSN 022391	10

4. ROZPTYLOVACÍ DESKA, VNĚJŠÍ KRYTY

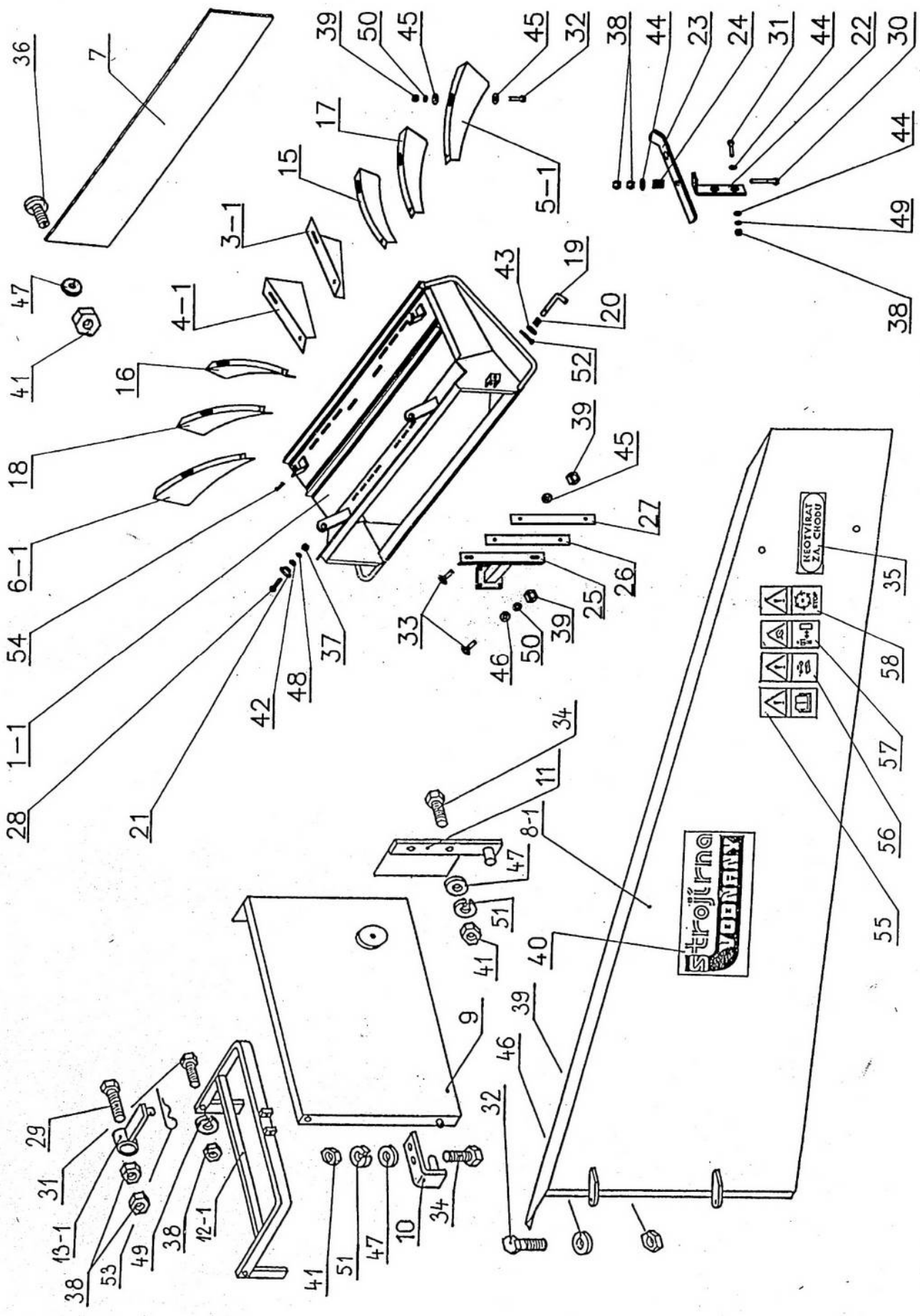

4. ROZPTYLOVACÍ DESKA, VNĚJŠÍ KRYTY

Č.P.	Název dílu	Výkres / ČSN	ks
1.1	Rozptylovací deska svařenec	0-57-2511	1
3.1	Křídlo R 400 L	3-57-2540	1
4.1	Křídlo R 400 P	3-57-2541	1
5.1	Křídlo K 500 L	3-57-2546	1
6.1	Křídlo K 500 P	3-57-2547	1
8.1	Kryt pohonu kompletní	3-57-2550	1
9	Boční kryt	3-57-0589	1
10	Závěs přední kompletní	4-57-0588	1
11	Závěs zadní kompletní	4-57-0586	1
12	Držák svařenec	4-57-0597	1
13	Úchyt	4-57-0547	1
15	Křídlo K 400 L	3-57-2542	1
16	Křídlo K 400 P	3-57-2543	1
17	Křídlo K 450 L	3-57-2544	1
18	Křídlo K 450 P	3-57-2545	1
19	Zástrčka	4-57-2551	2
20	Pružina zástrčky	4-57-2552	2
21	Prsten	4-57-2556	2
22	Podpěra západky	4-57-2562	2
23	Západka	3-57-2553	2
24	Pružina západky		2
25	Opěra krytu	4-57-2440	1
26	Podložka	4-57-2444	1
27	Podložka krytu	4-57-2445	1
28	Šroub M 16x50	ČSN 021101.55	2
29	Šroub M 10x60	ČSN 021101.25	1
30	Šroub M 10x50	ČSN 021101.25	2
31	Šroub M 10x30	ČSN 021103.25	6
32	Šroub M 8x22	ČSN 021103.25	18
33	Šroub M 8x25 vratový	DIN 603	6
34	Šroub M 6x25	ČSN 021103.25	4
35	Nápis"Neotvírat za chodu"	4-17-0040	1
36	Šroub M 6x16	ČSN 021103.25	6
37	Matice M 16	ČSN 021401.25	2
38	Matice M 10	ČSN 021401.25	12
39	Matice M 8	ČSN 021401.25	24
40	Nápis "Strojírna Vodňany"		1
41	Matice M 6	ČSN 021401.25	10
42	Podložka 17	ČSN 021702.15	2
43	Podložka 13	ČSN 021702.15	2
44	Podložka 10,5	ČSN 021702.15	10
45	Podložka 8,4 velká	ČSN 021727	34
46	Podložka 8,4	ČSN 021702.15	4
47	Podložka 6,4	ČSN 021702.15	10
48	Podložka pružná 16	ČSN 021740.05	2
49	Podložka pružná 10	ČSN 021740.05	6
50	Podložka pružná 8	ČSN 021740.05	20
51	Podložka pružná 6	ČSN 021740.05	4
52	Závlačka 3,2x20	ČSN 021781.05	2
53	Závlačka pružná 2,5x53		1
54	Závlačka pružná 3x60		2
55	Piktogram F 1	ISO 11 684	1
56	Piktogram F 2	ISO 11 684	1
57	Piktogram F 12	ISO 11 684	1
58	Piktogram F 15	ISO 11 684	1

5. P O H O N

Č.P.	Název dílu	Výkres / ČSN	ks
1	Řemenice 315	2-26-0705	1
2	Násobný řemen	15 J/3 - 2800	1
3	Násobný řemen	15 J/2 - 3550	1
4	Násobný řemen	15 J/2 - 4000	1
5	Šroub M 12x45 8.8	ČSN 021101.55	8

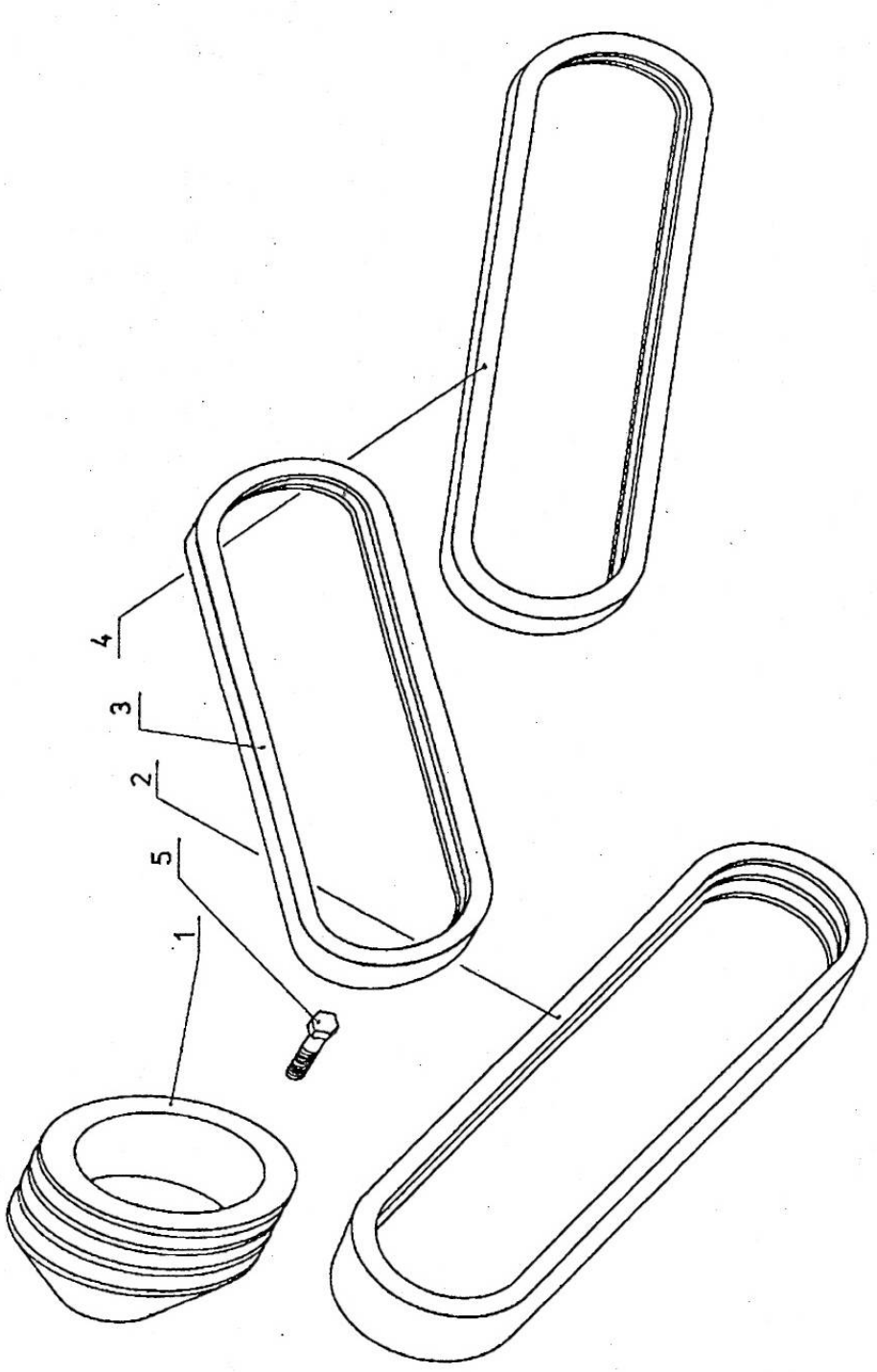

7. P Ř E D L O H A II

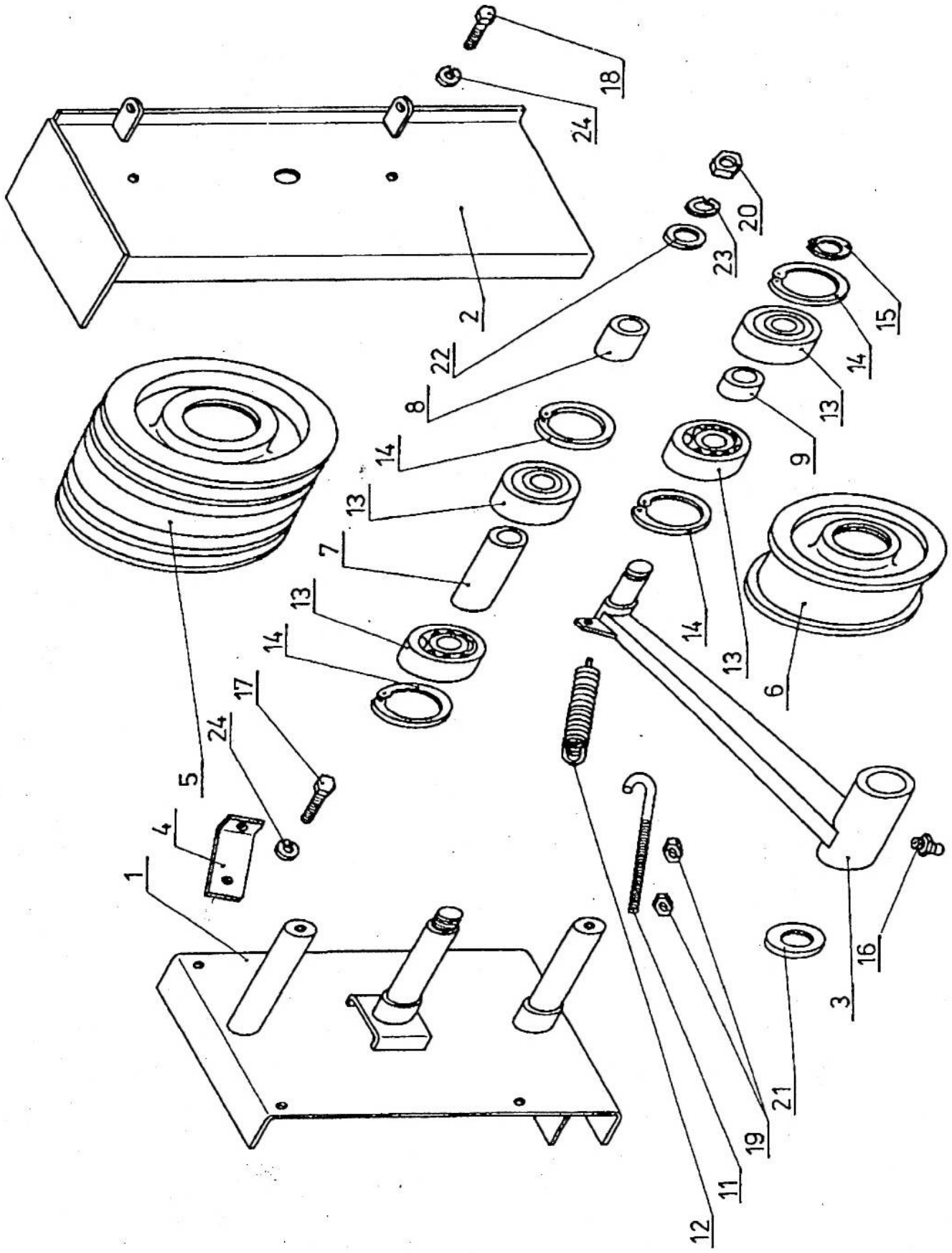

7. P Ř E D L O H A II

Č.P.	Název dílu	Výkres / ČSN	ks
	Předloha II kompletní	2-57-0750	1
1	Deska svařenec	2-57-0757	1
2	Pevný kryt svařenec	3-57-0552	1
3	Rameno kladky	2-26-0873	1
4	Úhelník	4-26-0893	1
5	Řemenice	2-57-0758	1
6	Kladka	2-26-0879	1
7	Rozpěrka dlouhá	4-26-0869	1
8	Rozpěrka krátká	4-26-0871	1
9	Rozpěrný kroužek	4-26-0880	1
11	Hák	4-26-0895	1
12	Pružina	4-26-0896	1
13	Ložisko 6206 RS	ČSN 024640	4
14	Pojistný kroužek 62	ČSN 022931	4
15	Pojistný kroužek 30	ČSN 022930	1
16	Mazací hlavice KM 10x1	ČSN 027421	1
17	Šroub M 12x35 8.8	ČSN 021103.55	4
18	Šroub M 12x25	ČSN 021103.25	2
19	Matice M 12	ČSN 021401.25	2
20	Matice M 20x1,5	ČSN 021401.25	1
21	Podložka 34	ČSN 021702.15	1
22	Podložka 21	ČSN 021702.15	1
23	Podložka pružná 20	ČSN 021740.05	1
24	Podložka pružná 12	ČSN 021740.05	6

8. PŘEDLOHA I SE SPOJKOU

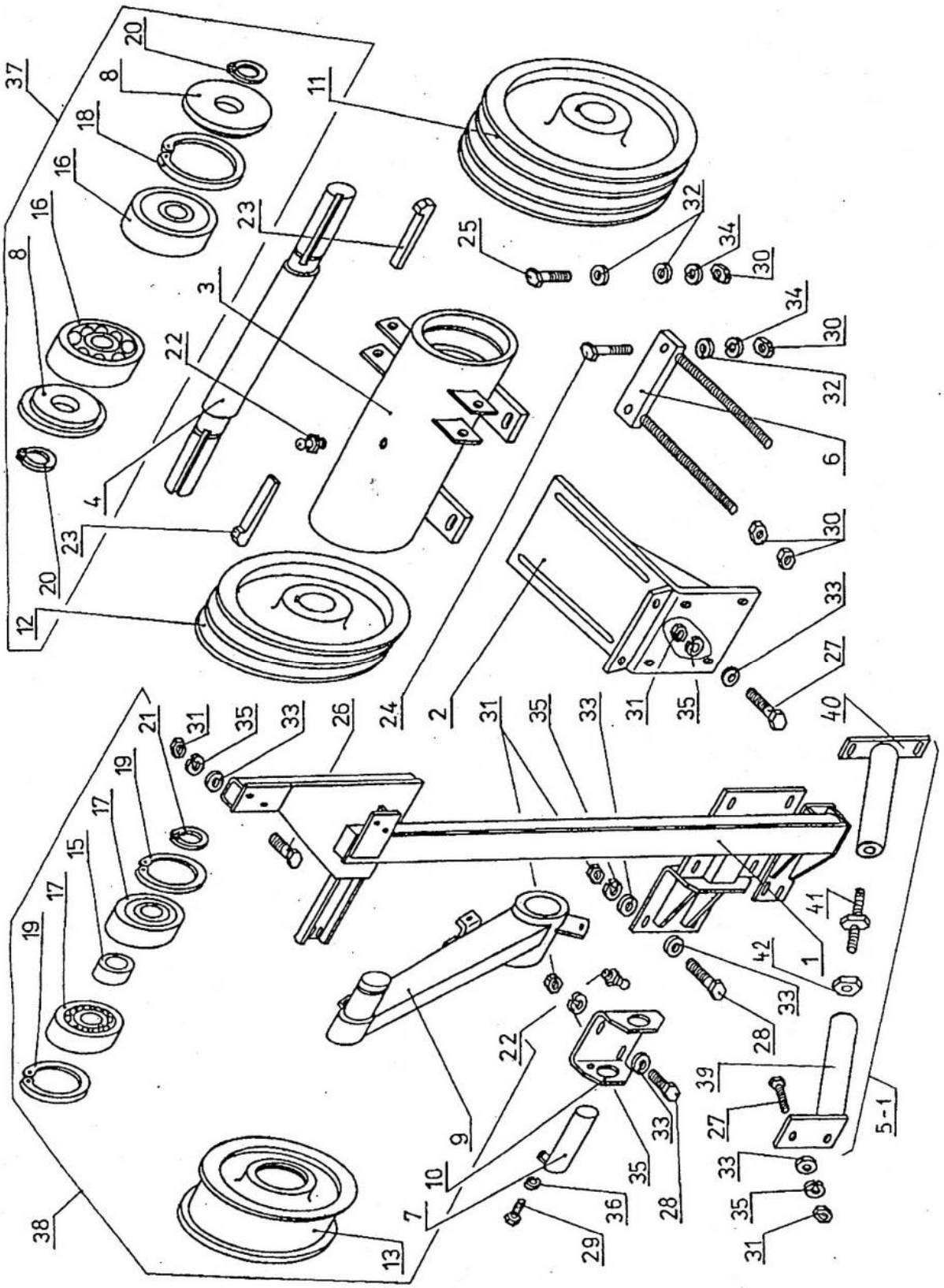

8. P Ř E D L O H A I S E S P O J K O U

Č.P.	Název dílu	Výkres / ČSN	ks
1	Nosník předlohy	2-26-1225	1
2	Konzola	3-26-1260	1
3	Těleso ložisek	3-26-0751	1
4	Hřídel	3-26-0758	1
5.1	Opěra	3-57-1270	1
6	Šponovák	4-26-1265	1
7	Čep páky	4-26-1256	1
8	Vymezovací kroužek	4-26-0759	2
9	Rameno kladky	2-26-0951	1
10	Úchyt	4-26-1255	1
11	Řemenice průměr 255	2-26-0760	1
12	Řemenice průměr 233	3-57-0632	1
13	Kladka	2-26-0879	1
15	Rozpěrný kroužek	4-26-0880	1
16	Ložisko 6207 RS	ČSN 024640	2
17	Ložisko 6206 RS	ČSN 024640	2
18	Pojistný kroužek 72	ČSN 022931	1
19	Pojistný kroužek 62	ČSN 022931	2
20	Pojistný kroužek 35	ČSN 022930	2
21	Pojistný kroužek 30	ČSN 022930	1
22	Mazací hlavice KM 10x1	ČSN 027421	2
23	Klín s nosem 10x8x63	ČSN 022514	2
24	Šroub M 12x55 8.8	ČSN 021101.55	2
25	Šroub M 12x40 8.8	ČSN 021101.55	2
26	Šroub M 10x70	ČSN 021101.25	2
27	Šroub M 10x40	ČSN 021101.25	6
28	Šroub M 10x30	ČSN 021101.25	8
29	Šroub M 8x12	ČSN 021103.25	1
30	Matice M 12	ČSN 021401.25	8
31	Matice M 10	ČSN 021401.25	16
32	Podložka 13	ČSN 021702.15	6
33	Podložka 10,5	ČSN 021702.15	22
34	Podložka pružná 12	ČSN 021740.05	4
35	Podložka pružná 10	ČSN 021740.05	16
36	Podložka pružná 8	ČSN 021740.05	1
37	Předloha I	2-26-0750	1
38	Vypínací spojka	2-26-0950	1
39	Závitovka pravá	3-57-1271	1
40	Závitovka levá	3-57-1275	1
41	Šroub L,P	4-57-1278	1
42	Matice M 16	ČSN 021401.25	1

9. OVLÁDÁNÍ

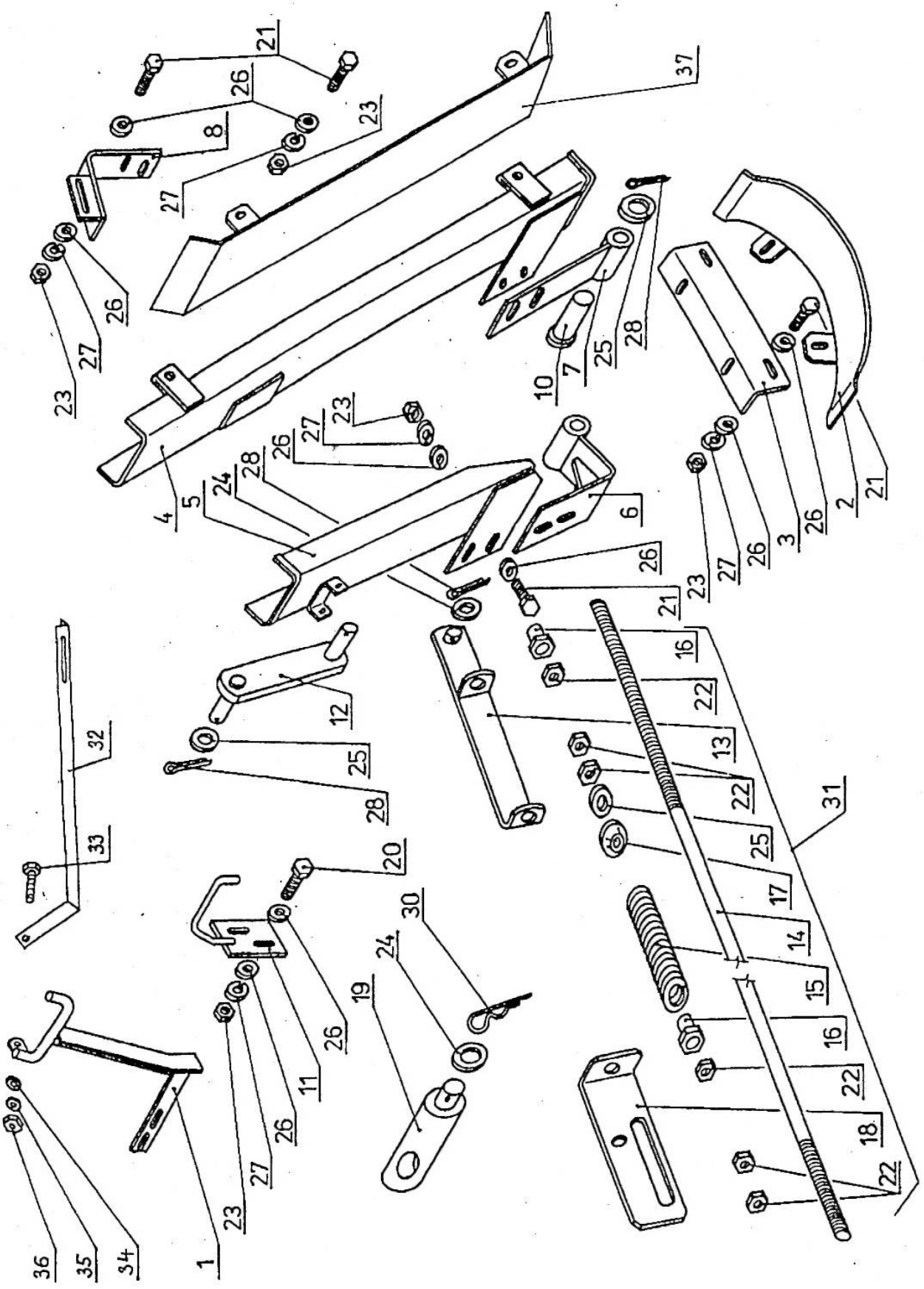

21
26
8
23
27
37
26
27
23
10
7
25
28
23
27
26
28
24
5
4
6
26
21
23
27
26
3
26
2
21
16
22
13
22
25
17
14
15
16
22
18
22
31
12
25
28
32
33
20
30
24
19
26
11
26
27
23
1
36
35
34

9. O V L Á D Á N Í

Č.P.	Název dílu	Výkres / ČSN	ks
1	Opěra	3-57-0650	1
2	Kryt	3-26-0655	1
3	Držák krytu	4-26-0658	1
4	Vedení řemene dlouhé	3-26-0660	1
5	Vedení řemene krátké	2-26-0666	1
6	Držák ohnutý	4-26-0671	1
7	Držák rovný	4-26-0676	1
8	Konzola	4-26-0680	1
10	Čep	4-26-0685	2
11	Vedení řemene	4-26-0968	1
12	Klika	4-26-0980	1
13	Držák pružiny	3-26-1024	1
14	Táhlo	4-57-0646	1
15	Pružina	4-26-1028	1
16	Matice	4-26-1029	2
17	Středící kroužek	4-26-1030	1
18	Úhelník	3-57-0635	1
19	Čep	4-57-0630	1
20,21	Šroub M 8x22	ČSN 021103.25	13
22	Matice M 12	ČSN 021401.25	6
23	Matice M 8	ČSN 021401.25	13
24	Podložka 17	ČSN 021702.15	2
25	Podložka 13	ČSN 021702.15	5
26	Podložka 8,4	ČSN 021702.15	20
27	Podložka pružná 8	ČSN 021740.05	14
28	Závlačka 3,2x25	ČSN 021781.05	5
29	Závlačka 2x16	ČSN 021781.05	4
30	Závlačka pružná 3,15x70		1
31	Táhlo spojky	3-57-0640	1
32	Vzpěra	3-57-2568	1
33	Šroub M 10x25	ČSN 021103.25	1
34	Podložka 10,5	ČSN 021702.15	1
35	Podložka pružná 10	ČSN 021740.051	1
36	Matice M 10	ČSN 021401.25	1
37	Víko žlábku	3-57-2564	1